MODERNIZACJA OCZYSZCZALNI ŚCIEKÓW W KŁODZKU
SILOS NA PIASEK
Rzut poziomy, przekrój A-A, przekrój B-B
skala 1:50/1:25

RZUT POZIOMY

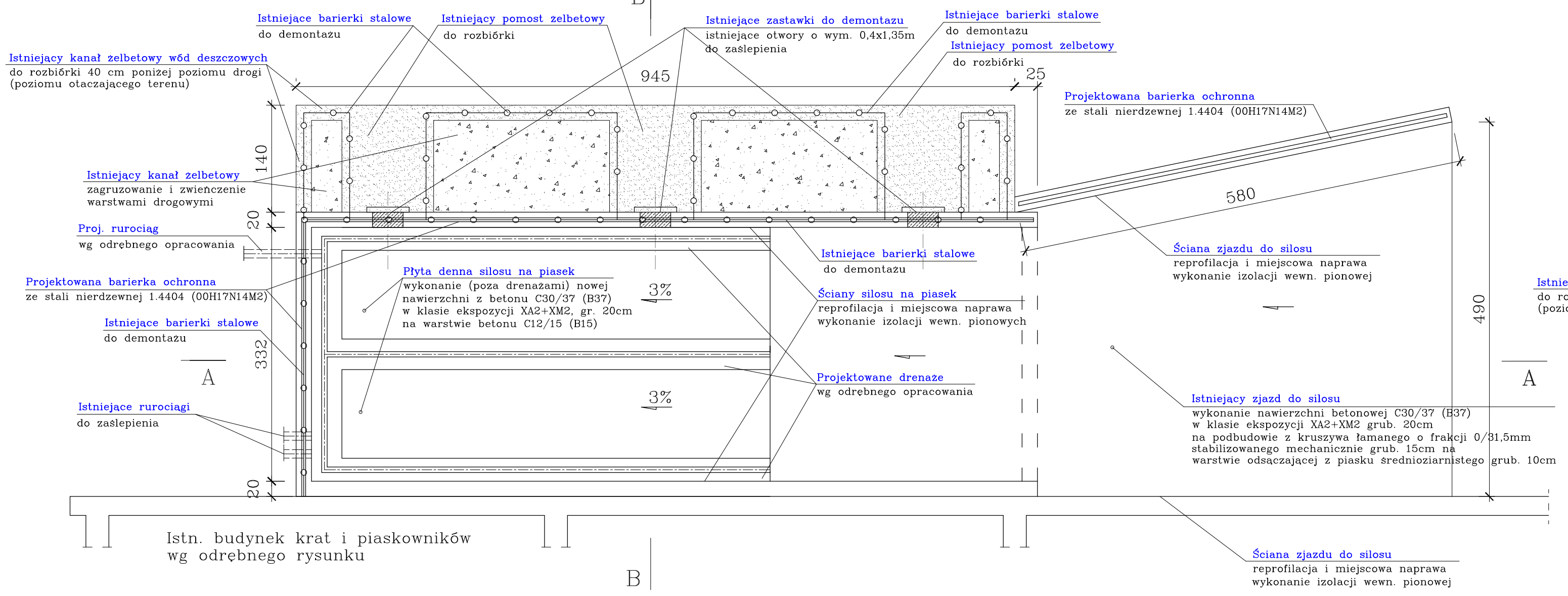

PRZEKRÓJ B-B

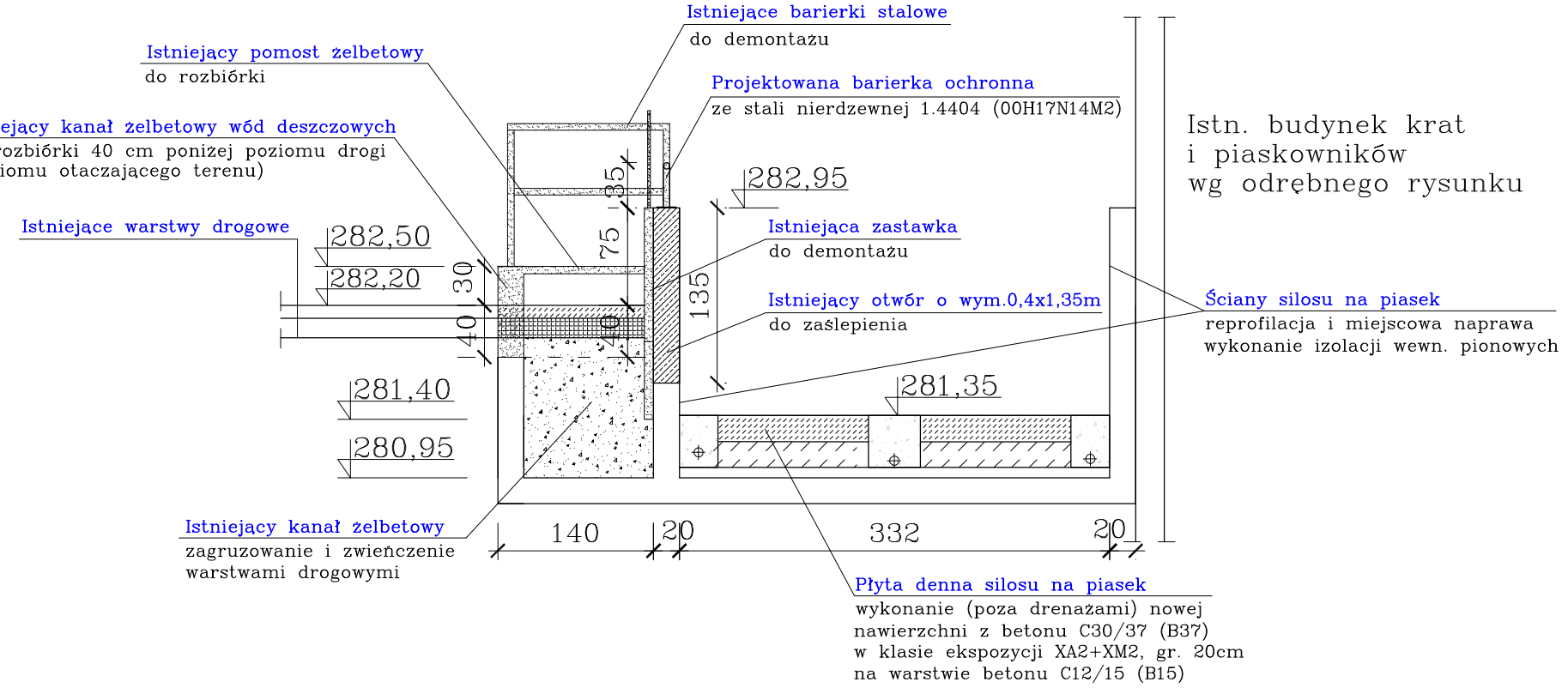

PRZEKRÓJ A-A

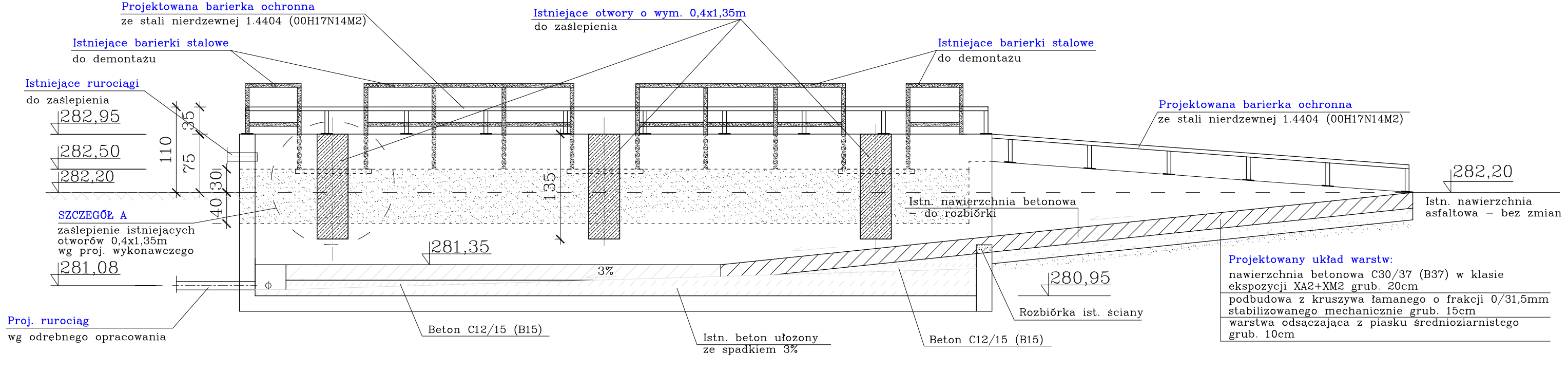

UWAGA:
1. Barierki ochronne ze stali nierdzewnej 1.4404 wg projektu wykonawczego.

Legenda:

Istniejące barierki stalowe do demontażu

Projektowane barierki ochronne
ze stali nierdzewnej 1.4404 (00H17N14M2)

ESKO-CONSULTING Sp. z o.o.
ul. Sępina 112/38, 53-111 Wrocław
BIURO: ul. Sikorskiego 19, 58-454 Złotoria Góra
tel. (68) 45-45-46, fax (68) 45-45-46
e-mail: sekretariat@esko.org.pl

ESKO CONSULTING

Branża:	ARCHITEKTONICZNA I KONSTRUKCYJNA		
Nazwa zamówienia:	Modernizacja oczyszczalni ścieków w Kłodzku- komora połączeniowa	Skala:	1:50/1:25
Tytuł rysunku:	SILOS NA PIASEK Rzut poziomy, przekrój A-A, przekrój B-B	Nr rys.:	15/PB
Projektował:	mgr inż. Władysław Hołysz	Upr. bud nr 49/92/Z/S do projektowania bez ograniczeń w spec. konstr.-budowlanej	podpis: 09.2015r.
Opracował:	mgr inż. Barbara Żok		podpis: 09.2015r.
Sprawdził:	mgr inż. Marcin Sobczyk	Upr. bud. LBS/0081/POOK/08 do projektowania bez ograniczeń w spec. konstr.-budowlanej	podpis: 09.2015r.